4601503-P1P Issue 2

www.parker.com

P1P Compact Cylinder - Conforming to ISO 21287

Ref No.

Insert item part number prior to installation
Inscrire la référence de l'appareil avant installation
Vor Einbau Bestell Nr. eintragen

Inserire il codice prima dell'installazione
Rellenar referencia antes del montaje
Fyll i artikelnummer före installationen

P(e)max = 1MPa (10 bar)
Std temp t = -20°C +80°C
High temp t = -10°C +120°C
Low temp t = -40°C +80°C

Disconnect air and electrical supplies before attempting repair or maintenance.
See ISO 4414-1982 for safety requirements covering the installation and use of pneumatic equipment.

Débrancher les connexions pneumatiques et électriques avant réparation ou maintenance.
Voir ISO 4414-1982 pour les règles de sécurité des installations et utilisation des équipements pneumatiques.

Vor Reparatur- oder Wartungsarbeiten sind alle pneumatischen und elektrischen Versorgungsleitungen von der Pneumatikkomponente zu trennen.
Siehe ISO 4414-1982 bzw. DIN 24 558 bezüglich den Sicherheitsvorschriften für Installation und Einsatz von Pneumatikkomponenten.

Prima di effettuare interventi di manutenzione verificare che sia l'alimentazione elettrica che quella pneumatica siano disattivate.
Attenersi alla nomativa ISO 4414-1982 che regola l'installazione e l'uso di componenti pneumatici.

Desconectar las conexiones neumáticas y eléctricas antes de efectuar cualquier reparación o mantenimiento.
Ver ISO 4414-1982 para reglas de seguridad de las instálaciones y utilización de equipos neumaticós.

Koppla ifrån luft och elektriska anslutningar innan reparations- och underhållsarbeten påbörjas.
Se ISO 4414-1982 för säkerhetsbestämmelser täckande installation och användning av pneumatisk utrustning.

Prelubricated, further lubrication is not normally necessary. If additional lubrication is introduced it must be continued. The following oils are recommended.

Pré-lubrifié, une lubrification ultérieure n'est pas nécessaire.
Si une lubrification additionnelle est effectuée, elle doit obligatoirement être renouvelée périodiquement. Les huiles suivantes sont recommandées.

Vorgefettet. Geeignet für den Betrieb mit ungeölter Druckluft.
Nach Betrieb mit geölter Druckluft müssen Zylinder weiterhin mit geölter Luft betrieben werden. Folgenden Ölsorten werden empfohlen.

Prelubrificato, non necessita di ulteriore lubrificazione. Nel caso di lubrificazione aggiuntiva, questa dovrà essere continua. Sono raccomandati i seguenti lubrificanti.

Lubricado de fábrica. No necesita lubricación. Si se lubrica, es necesario seguir haciéndolo. Se recomiendan los siguientes aceites.

Initialsmord, behöver normalt inte tillsatssmörjas. Påbörjad tillsatssmörjning måste dock fortsätta. Följande oljor rekommenderas.

Oil company	Designation	Grade
Century Olls	P.W.L.A	32
Alexander Duckham	Zurcon 4	32
Gulf	Harmony 43AW	32
Shell (UK) Oil	Tellus 37	37
Burmah Castrol	Hyspin AWS32	32
Edgar Vaughan	Hydrodrive HP100	32
Esso Petroleum	NUTO H32	32
BP	HLP 32	32
Mobile Oil Company	DTE Oil - Light	32
Mobile	VPI-A	32
Silkolene	Derwent 32	32

P1PS...DS7G Double acting with female piston rod thread

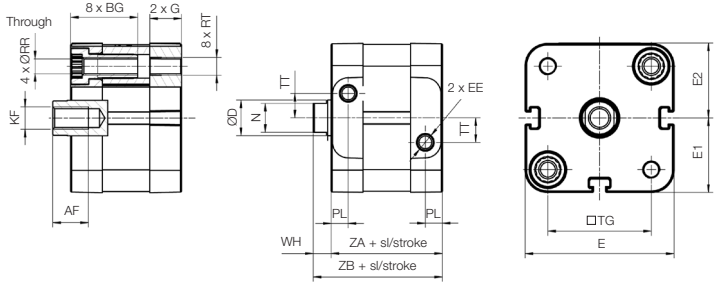

P1PG...DS7G Double acting with guided piston rod

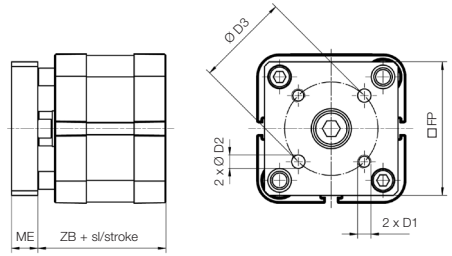

P1PS...DS8G Double acting with male piston rod thread

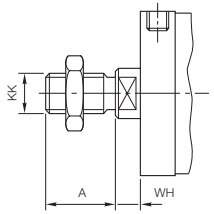

Bore size	A 0 -0.05	WH nom.	WH tol.	KK
Ø20	16	6	± 1,6	M8 x 1,25
Ø25	16	6	± 1,6	M8 x 1,25
Ø32	19	7	± 1,6	M10 x 1,25
Ø40	19	7	± 1,6	M10 x 1,25
Ø50	22	8	± 1,6	M12 x 1,25
Ø63	22	8	± 1,6	M12 x 1,25
Ø80	28	10	± 1,6	M16 x 1,5
Ø100	28	10	± 1,6	M16 x 1,5

Bore size	AF min	BG min	ØD	D1	ØD2 H8	ØD3	EE	E	E1	E2	FP	G	KF	ME h14	N	PL min	ØRR	RT	TG	TT ± 0,3	WH ± 0,6	ZA	ZB
Ø20	10	15	10	M4	4	17	M5	38,0	19,0	19,1	35	11,60	M6	8	8	7,6	4,1	M5	22,0	4,0	6	37	43
Ø25*	10	15	10	M5	5	22	M5	41,0	20,5	20,6	38	11,90	M6	8	8	7,5	4,1	M5	26,0	5,5	6	39	45
Ø32	12	16	12	M5	5	28	G1/8	49,4	24,7	24,9	45	15,25	M8	10	10	7,8	5,1	M6	32,5	6,5	7	44	51
Ø40	12	16	12	M5	5	33	G1/8	56,0	28,0	28,5	50	15,25	M8	10	10	8,0	5,1	M6	38,0	8,0	7	45	52
Ø50	16	16	16	M6	6	42	G1/8	67,0	33,5	33,7	60	14,30	M10	12	13	7,7	6,4	M8	46,5	11,0	8	45	53
Ø63	16	16	16	M6	6	50	G1/8	79,0	39,5	39,8	70	16,30	M10	12	13	8,0	6,4	M8	56,5	16,0	8	49	57
Ø80	20	17	20	M8	8	65	G1/8	96	48,0	48,2	90	17,7	M12	14	17	10,5	8,4	M10	72	20	10	54	64
Ø100	20	17	25	M10	10	80	G1/8	115	57,5	57,7	110	23,0	M12	14	21	12,0	8,4	M10	89	24	10	67	77

*** Note:** 25mm stroke single acting cylinders have the same dimensions as 25mm stroke double acting cylinders.

Seal kits

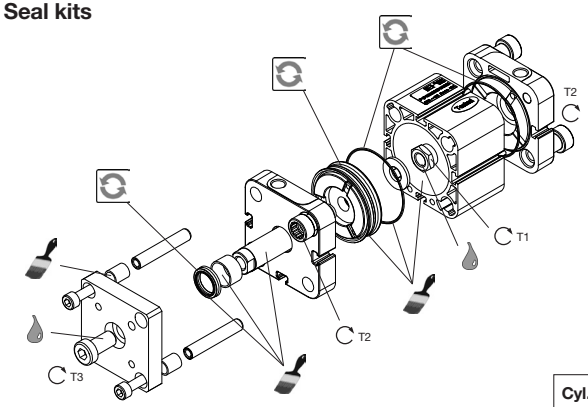

= Included in seal kit

= Lubricated with grease

= Socket head

= Locking fluid

= Tightening torque

Loctite 243 must be used for standard and low temperature versions.
Loctite 270 must be used for high temperature versions

Order codes

Cyl.bore mm	P1P cylinder version Std temp	High temp	Low temp
20	**P1P-6HRN**	**P1P-6HRF**	**P1P-6HRL**
25	**P1P-6JRN**	**P1P-6JRF**	**P1P-6JRL**
32	**P1P-6KRN**	**P1P-6KRF**	**P1P-6KRL**
40	**P1P-6LRN**	**P1P-6LRF**	**P1P-6LRL**
50	**P1P-6MRN**	**P1P-6MRF**	**P1P-6MRL**
63	**P1P-6NRN**	**P1P-6NRF**	**P1P-6NRL**
80	**P1P-6PRN**	**P1P-6PRF**	**P1P-6PRL**
100	**P1P-6QRN**	**P1P-6QRF**	**P1P-6QRL**

Standard temperature	30g	**9127394541**
High temperature	30g	**9127394521**
Low temperature	30g	**9127394541**

Cyl.-dia mm	Plastic piston T1 Nm	AF mm	T2 Nm	AF mm	T3 Nm	AF mm
20	3,5	8	14	7	8	4
25	3,5	8	14	7	8	4
32	8	10	20	7	20	5
40	12	13	20	7	20	5
50	20	17	40	10	40	7
63	20	17	40	10	40	7
80	35	19	14	5	70	8
100	80	24	28	6	70	8